Схема сборки стола кухонного Саен №32



отверстие не используется

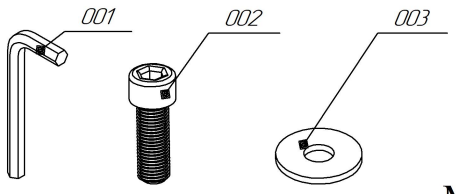

S6	M8x20	M8	M8x25 с шарн.	Ромб соединитель	Опора	Фетровая прокладка
x1	x12	x12	x4	x1	x4	x2

1

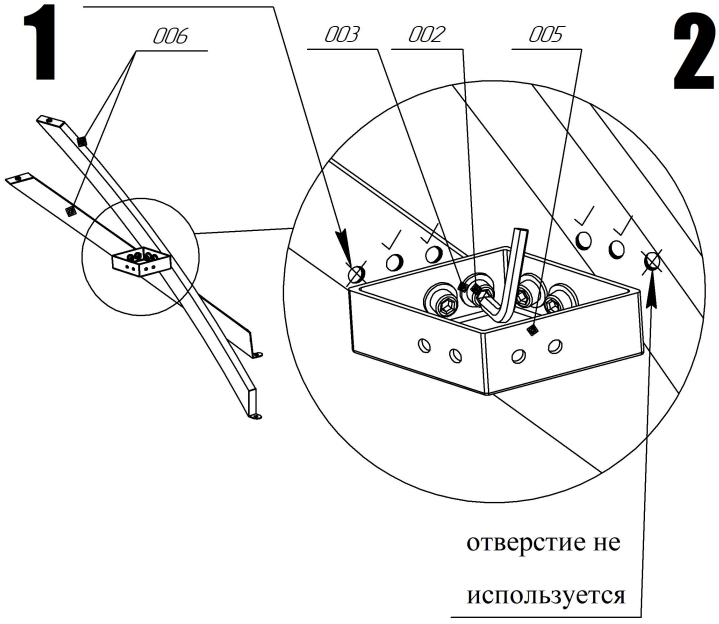

отверстие не используется

2

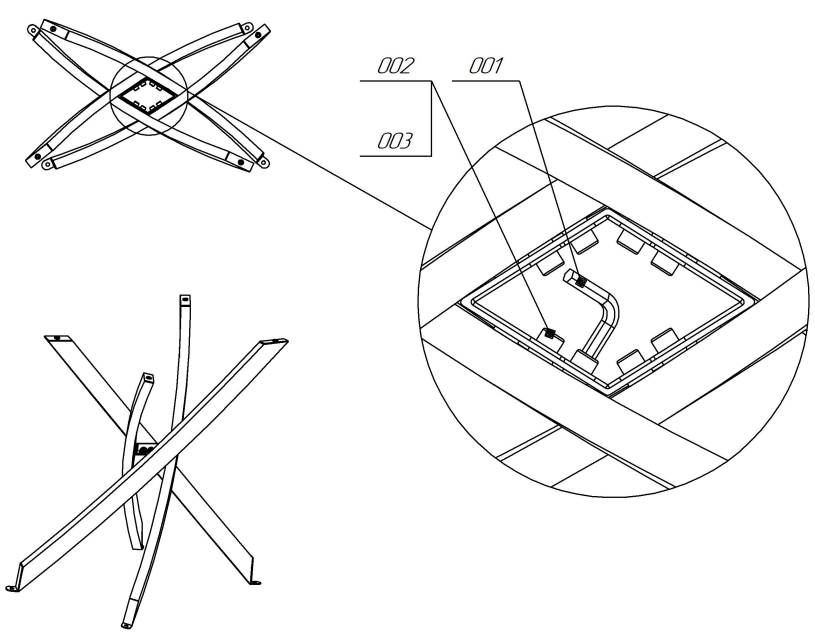

3

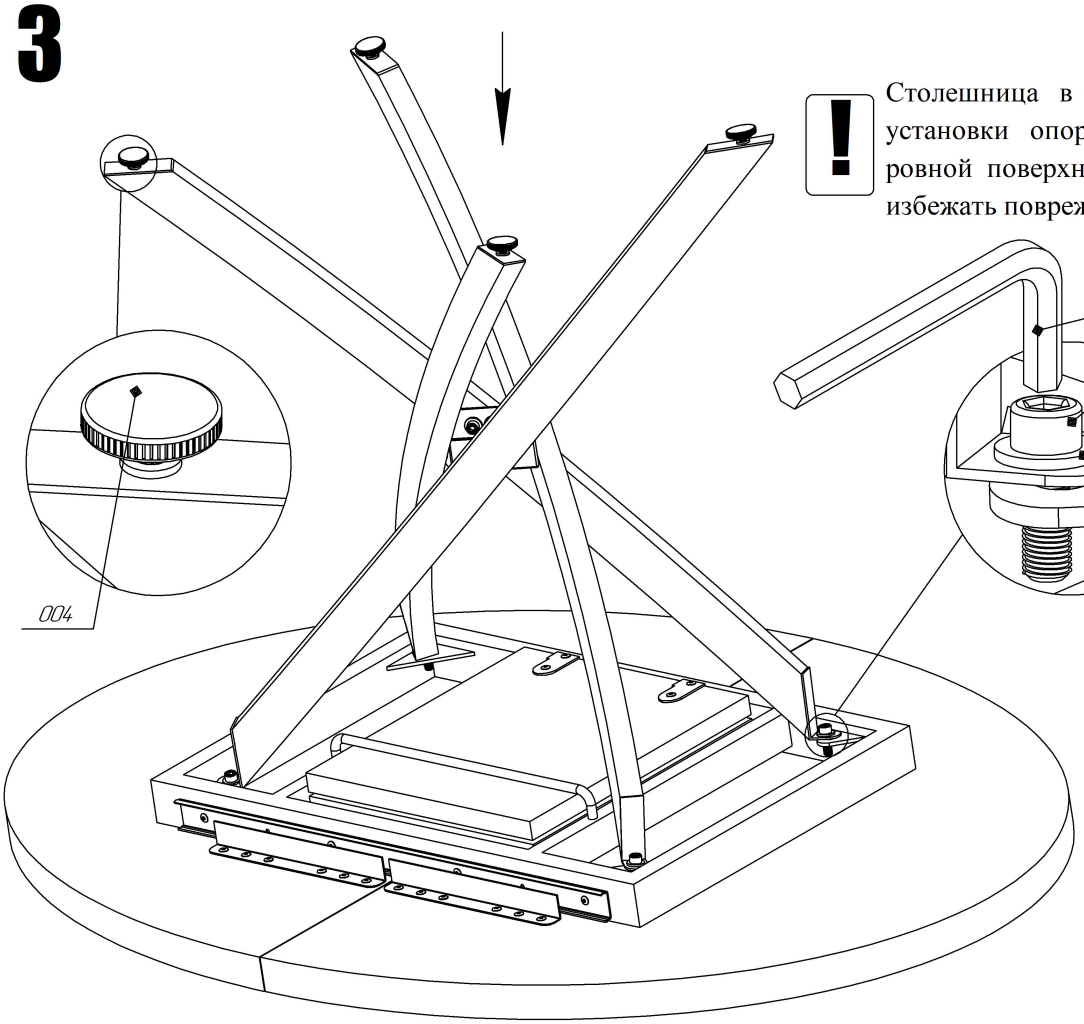

! Столешница в сборе с царговым поясом в момент установки опор должна находиться на чистой и ровной поверхности, лицевой стороной вниз, чтобы избежать повреждений декоративного покрытия

